Medição Existente

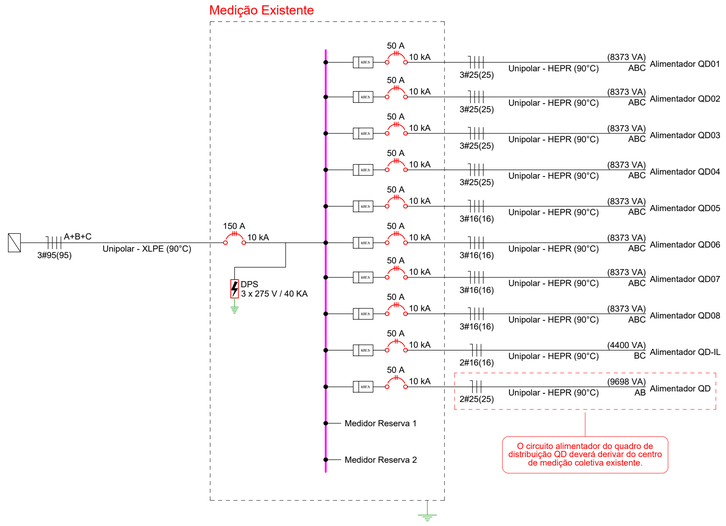

Quadro de Cargas QD-IL (Iluminação Pública)

Descrição	Esquema	Método de inst.	Tensão (V)	Iluminação (W) 60	Iluminação (W) 80	Pot. total. (VA)	Pot. total. (W)	Fases	Pot. - B (W)	Pot. - C (W)	FP	Ip (A)	Seção (mm²)	Disj (A)
Circuito de Iluminação 1	F+F+T	D	220 V	14		1050	840	B+C	420	420	0.80	4.8	2.5	10
Circuito de Iluminação 2	F+F+T	D	220 V		10	1000	800	B+C	400	400	0.80	4.5	4	16
Circuito de Iluminação 3	F+F+T	D	220 V	10		750	600	B+C	300	300	0.80	3.4	2.5	10
Circuito de Iluminação 4	F+F+T	D	220 V		16	1600	1280	B+C	640	640	0.80	7.3	4	16
Circuito de Iluminação IL	F+F+T	D	220 V	09	04	1075	860	B+C	430	430	0.80	4.9	4	16
				33	30	5475	4380	B+C	2190	2190				

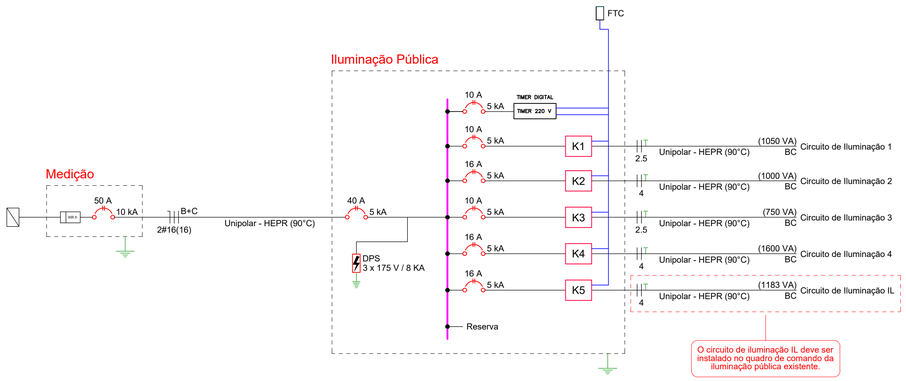

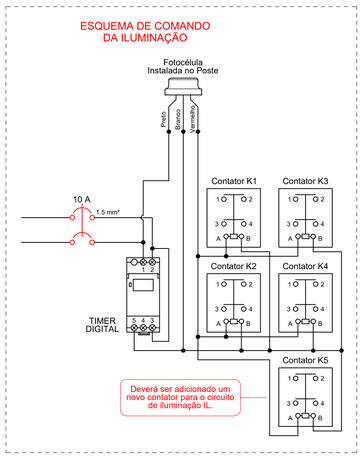

Detalhe da Subida dos Circuitos nos Postes

01 Poste metálico conforme especificação de projeto;

02 Concreto para engastamento do poste. Deve envolver todo o prolongamento enterrado, com resalto de 10 cm acima do solo;

03 Prolongamento do poste para engastamento;

04 Eletroduto corrugado reforçado (Ø3/4") com superfície interna lisa, para a interligação entre a caixa de passagem e o poste;

05 Cabo de cobre flexível "PP" 3#2,5 mm² com isolação em PVC 70°C / 750 V e cobertura, para ligação das luminárias. Uma das veias do cabo pp deve ser utilizada para o aterramento da luminária, independentemente do aterramento da base do poste;

06 Cabo de cobre nu (ou isolado na cor verde) de 4 mm² para aterramento da base do poste;

07 Aterrar a base do poste com conector apropriado. O ponto de conexão deverá ser recoberto pelo concreto da base;

08 Caixa de passagem em alvenaria, com tampa de concreto armado e camada de brita no fundo. Dimensões mínimas conforme indicação de projeto;

09 Eletroduto corrugado tipo PEAD, com diâmetro nominal mínimo indicado em projeto, para o acondicionamento dos circuitos de iluminação subterrâneos. Instalar em vala com profundidade mínima de 40 cm;

10 Camada de brita lançada no fundo da caixa de passagem, com espessura mínima de 5,0 cm;

11 Circuito de iluminação subterrâneo. Utilizar cabos com as secções nominais mínimas indicadas em projeto e com isolação para 0,6/1 kV. Empregar preferencialmente o seguinte código de cores:
Fase A: Preta
Fase B: Vermelha
Fase C: Branca
Neutro: Azul Claro
Terra: cabo de cobre nu ou com isolação na cor verde
Alternativamente, será aceita a identificação dos cabos por anilhas nas cores indicadas ou método equivalente, com exceção dos condutores neutro e de aterramento;

12 Conexão elétrica entre o circuito de iluminação subterrâneo e o cabo "PP" de subida. Recompor a isolação das emendas com fita alto fusão e camada de fita isolante.



Imagem Ilustrativa



Imagem Ilustrativa

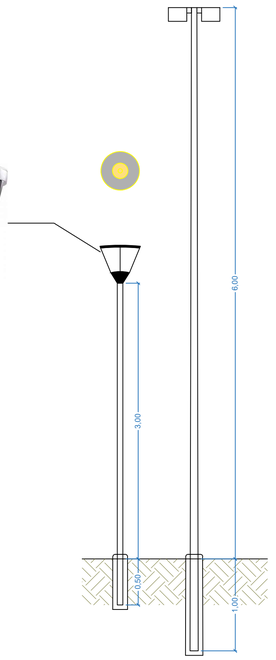

Detalhe de Engastamento e Altura Útil dos Postes

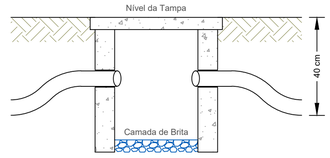

Sem Escala

Detalhe das Caixas de Passagem

PREFEITURA MUNICIPAL DA ESTÂNCIA TURISTICA DE ILHA SOLTEIRA
PRAÇA DOS PAIAGUÁS, 86

RODRIGO BATISTA GONÇALVES
PREFEITO MUNICIPAL

Ilha Solteira Estância Turística – SP
Um novo tempo!

OBRA:
"URBANIZAÇÃO DE ÁREA PÚBLICA - FASE 2"
Demanda SemPapel SP n°123354

LOCAL:
AVENIDA ATLÂNTICA, GLEBA C-A - 2ª ÁREA
ILHA SOLTEIRA - SP

ESCALA: INDICADAS | DESENHO: ÉLITO | DATA: JUNHO/2026 | PROJETO:

ASSUNTO:
PROJETO DE INSTALAÇÕES ELÉTRICAS

ELE.

GESTOR TÉCNICO:
FRANCISCO EDSON DO NASCIMENTO
ENG. CIVIL - CREA N° 0601675930

ART N° 2620261776067
PORTARIA: 320/2026

GESTOR TÉCNICO:
ÉLITO DOS REIS MATOS
ENG. ELETRICISTA - CREA N° 5061966550

DESENVOLVIMENTO DO PROJETO:
SECRETARIA MUNICIPAL DE OBRAS E MANUTENÇÃO
DIVISÃO DE ENGENHARIA, PROJETOS E OBRAS

FOLHA N°.:
02/03

TIPO DO PROJETO:
DETALHES DE CIRCUITOS ELÉTRICOS

FRANCISCO EDSON DO NASCIMENTO:07862528808

Assinado digitalmente por FRANCISCO EDSON DO NASCIMENTO:07862528808
ND: C=BR, CN=FRANCISCO EDSON DO NASCIMENTO:07862528808, OU=CPF-Brasil, OU=presencial
Motivo: Eu sou o autor deste documento
Localização:
Data: 2026.10.14 08:44:04-03'00'
Foxit PDF Reader Versão: 2026.1.1